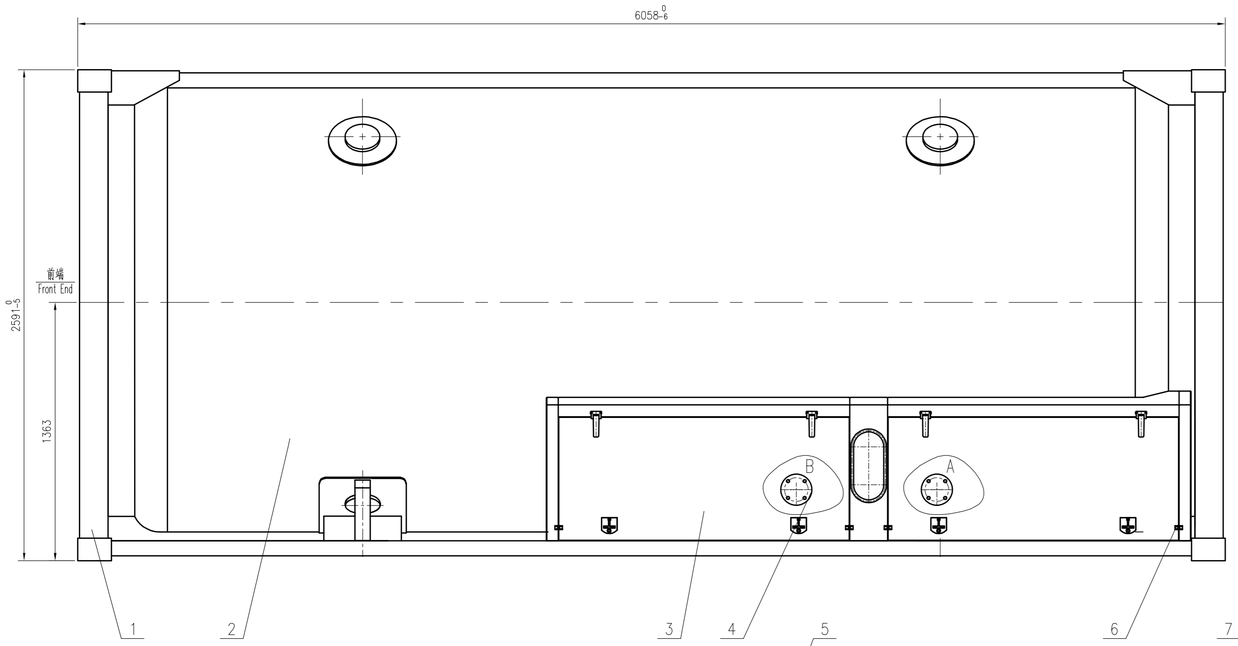

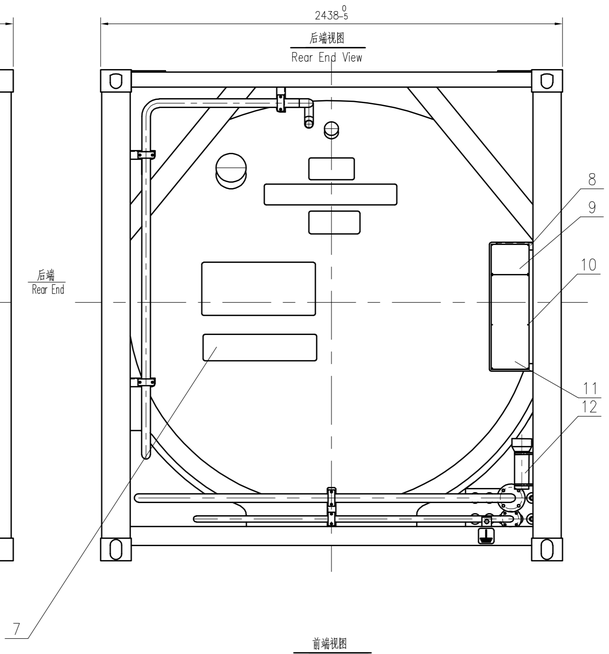

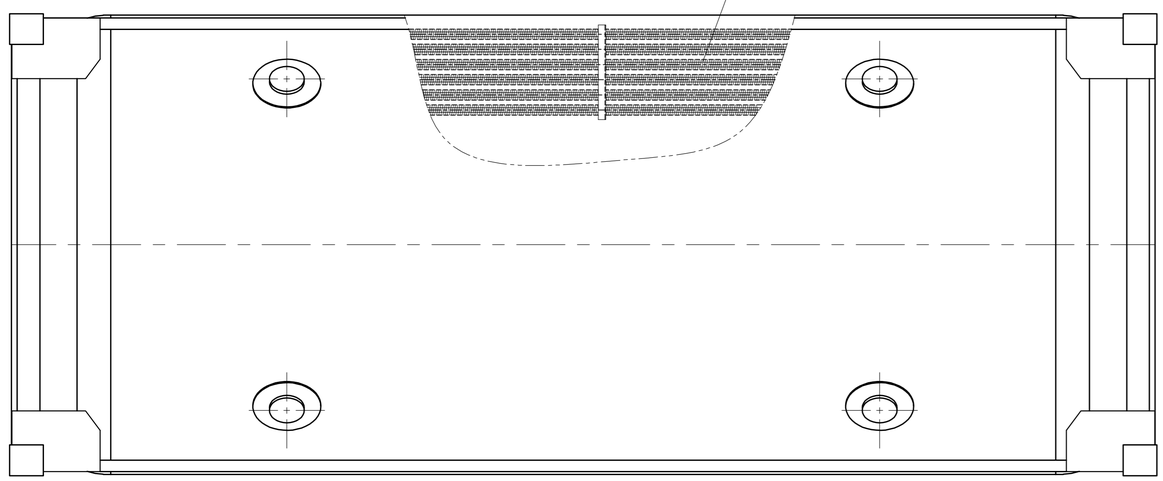

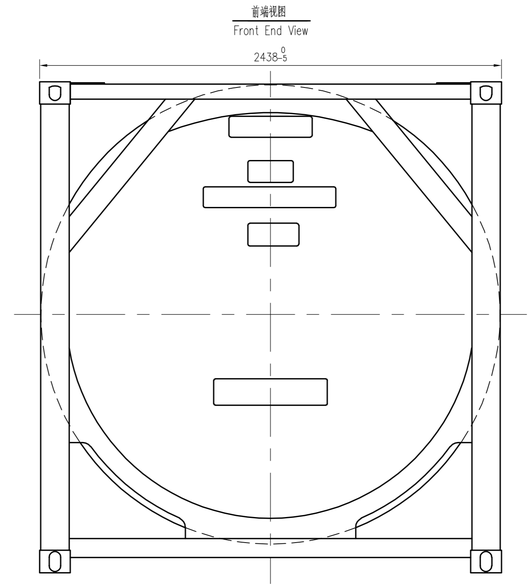

TECHNICAL DATA 设计数据表

DESIGN CODES AND REGULATIONS 设计标准和规范			ASME VIII DIV 1--2021Ed T75 UN PORTABLE TANK, IMDG, TIR, UIC, CSC, TC, CFR49, RID/ADR, ISO 1496-3, CGA 341		
T75 UN Portable TANK T75 可移动罐柜				INNER VESSEL 内 容 器	OUTER JACKET 外 壳
CONTENTS 充装介质	UN1073	LOX	M.A.W.P 最大许用工作压力(MPa)	1.60/-0.04	-0.103
	UN1977	LIN	MDMT 最低设计金属温度 (℃)	-196	-40
	UN1951	LAr	DESIGN TEMPERATURE MAX./MIN 设计温度 (℃)	-196/+50	-40/+50
TARE 罐箱自重 (kg)	7900		ASME CERTIFICATION MARK STAMPING	YES	Not required
MPGM 最大总质量 (kg)	36000		NB REGISTRATION NB 注册要求	See the nameplate	Not required
STACKING LOAD 堆码质量 (kg)	192000		FULL CAPACITY 全容积 (±1%) (m^3)	21	5.20(夹层) Interspace
MAX. FILLING RATE 最大充装系数	0.95		PNEUMATIC TEST 气压试验压力(MPa)	1.76(4-48℃) (ASME)	Vacuum test(真空测试)
TYPE OF INSULATION 绝热方式	High vacuum multi-layer 高真空多层绝热			2.21(4-48℃)① (IMDG)	
STATIC EVAPORATION RATE 静态蒸发率 (%/d)	LIN ≤0.34		MATERIAL OF SHELL 壳体材料	SA-240M 304	Q345R
SEAL-OFF VACUUM DEGREE 封结真空度 (Pa)	≤ 0.08		IMPACT TESTING 材料冲击试验要求	Exempted per appendix 44-6.1(g)(1)&UHA-51(d)	≥41J at -40℃
LIQUID LEVEL GAUGE 液位计 (m H_2O)	0~3 (PN40)		MATERIAL OF FORGING 锻件材料	SA-182M F304	16MnDⅢ
PRESSURE GAUGE 压力表 (MPa)	0~4.0 Grade 1.6		CORROSION ALLOWANCE 腐蚀裕量 (mm)	0	0
MATERIAL OF FRAME 框架材料	Q355D(GB/T1591)		JOINT EFFICIENCY 焊接接头系数	1	0.85
OUTER SIZE (L x W x H) 外型尺寸	6058x2438x2591		NOMINAL THICKNESS OF SHELL 筒体名义厚度 (mm)	10	4
PAINT AND PACKAGE	Vessel External 罐体外表面	Frame External 框架外表面	MINIMUM THICKNESS OF HEAD(A/F) 封头最小成型厚度(mm)	8.2	5.2
油漆包装要求	White: ≥130 白色 (μm)	White: ≥130 白色 (μm)	PWHT 焊后热处理要求	Not required	Not required
			SURFACE TRETMENT 表面处理要求	PICKLING 酸洗、含油量≤50mg/m^2	Shot-blasted to Sa2.5 喷丸处理至Sa 2.5级

Notes 注:
① After the vacuum has formed, the IMDG pneumatic test pressure of inner vessel shall be 2.11 MPa.
夹层形成真空后,内容器IMDG气压试验压力为2.11MPa.

本图纸为青岛骁海船舶设备有限公司财产,未经本公司许可不得转给第三者或复制!
This drawing is the property of YangZhou Giant Machinery Co.,Ltd. unauthorized disclosure to any third party or duplication is not permitted.!

序号 NO	代 号 DWG.NO.	名 称 Description	数量 QUAT	材 料 Material	单重 Single 总重 Total 重量(kg) Weight	备 注 Remark
12	209180	文件筒 tube of documents	1	部件 Assembly	1	外购
11	TCD21DB-3	危规及综合标牌 Data plate	1	SA-240M 316L	0.5	
10	GB/T12615.4-2004	抽芯铆钉 4.8×16 Rivet 4.8×16	10	组件 Assembly	0.0023 0.02	
9	A-1.6-CS-2	框架铭牌 Asme U plate	1	SA-240M 316L	0.25	供图外购
8	DTY323B	铭牌支架 Nameplate bracket	1	部件 Assembly	2.2	通用
7	TCD21DB.2	标记图 Marking	1	部件 Assembly	0.5	
6	DTY214	海关铅封图 Custom sealing drawing	1	部件 Assembly	0.05	通用
5	DTY369	增压器组件 Vaporizer Assembly	1	部件 Assembly	200	通用
4	DTY350A	管路系统 Pipe systerm	1	部件 Assembly	180	通用
3	22K7-3M	阀门箱 Valve cabinet	1	部件 Assembly	170	供图外购
2	TCD21DA.2	罐体 Storage vessel	1	部件 Assembly	6400	借用
1	TCD21DB.1	框架 Frame	1	部件 Assembly	940	

Specification

1. Inner vessel mainly Pressued component material should have its quality Certificate, 630MPa ≤ tensile strength ≤ 725MPa.
2. The insulation material that is not used to react with oxygen or in an rich oxygen environment.
3. Unless otherwise specified in drawings. tolerance of size shall be accordance with QC Procedures DOC.NO.: JOPM0505-15.
4. After all the inner surfaces intended to contact with medium have been cleaned completely, the tank shall be purged of air by dry and clean nitrogen gas. the oxygen content in the tank shall be lower than 2% and the dew point is below -25℃ and the pressure shall be kept at least 0.05MPa for shippment;

技术要求

1、内容器主要受压件板材应提供质量证明书,质量证明书中需提供材料的抗拉强度：630MPa≤抗拉强度≤725MPa。;
2、绝热材料不得采用富氧或在富氧环境下发生反应的材料;
3、未注公差应符合本公司内部质量控制规程-文件号：JOPM0505-15要求;
4、罐体内壁与介质接触的各部位钢底清洁后,充入干燥洁净的氮气予以置换，罐内含氧量应小于3%，露点温度低于-25℃，且维持0.05MPa正压封存待出厂;
5、所有垫板信号孔、预留不焊处、连接圆筒与封头连接处的内部未能油漆到的地方都应用密封胶密封;阀门箱与罐体接触的橡胶条应用密封胶密封。

装卸管口表 NOZZLE LIST

代号 ITEM	公称规格 NOMINAL SIZE	连接标准 CONNECTION STD	密封面形式 SEALING SURFACE FORM	用途或名称 NAME & SERVICE	配管尺寸 PIPE SIZE	备注 REMARKS
A	DN40 PN40	Customer selected	Customer selected	充装口 Filling connector	Ø45X2.5	
B	DN40 PN40	Customer selected	Customer selected	气相平衡口 Gas banlance connection	Ø45X2.5	

REV 版次	Design 设 计	Check 校 对	Review 审 核	Approval 批 准
2				

General Assembly drawing
总图

Weight 重 量 (kg)	Scale 比 例
7900	1:16

第 1 页 共 1 页
Page 1 of 1

青岛骁海船舶设备有限公司
QINGDAO WINGO MARINE CO LTD!

TCGD21-1.6-1
T75型可移动罐柜

TCD21FB.00